Scan 85 и Scan 85 Maxi

Поздравляем Вас с приобретением новой дровяной печи Scan

Вы приобрели печь одного из ведущих в Европе производителей дровяных каминов, и мы уверены, что Вы будете довольны Вашей покупкой долгие годы. Чтобы использовать свою печь как можно лучше, важно придерживаться наших советов и рекомендаций.

Перед началом установки просим ознакомиться с настоящей «Инструкцией по установке и эксплуатации».

Содержание

Технические характеристики.....3
Установка
Технические характеристики и размеры
Размеры
Заводская табличка
Комплект для сервисного обслуживания
Дополнительные аксессуары

Монтаж 7
Защита на время транспортировки
Открытие дверцы
Серийный номер изделия
Установка печи
Положение относительно стен из негорючего материала
Расстояние от мебели
Расстояние от стен из горючего материала
Несущая способность основания
Напольная плита
Подключение к керамическому дымоходу
Подключение к стальному дымоходу
Соединение с коленом 90°
Регулирующие болты
Отвод продуктов сгорания сверху
Отвод продуктов сгорания снизу
Регулирование положения верхнего щитка
Подача внешнего воздуха
Система замкнутого сжигания
Зольный ящик

Инструкция по эксплуатации.....20
Технология CB
Первичный воздух
Вторичный воздух
Пластина дожига - заслонка для отвода дыма
Зольный ящик
Рукоятка решетки зольного ящика

Сжигание 21
Растопка
Использование печи весной и осенью
Дымоход
Использование печи при различных погодных условиях
Общие замечания
Порядок обращения с топливом

Уход за печью.....23

Сервисное обслуживание 24

Устранение неисправностей.....27

Гарантия 27

Установка

Хозяин дома отвечает за соблюдение всех национальных и местных требований безопасности в процессе установки и монтажа - он также несет ответственность за выполнение рекомендаций по установке и эксплуатации, содержащихся в настоящей инструкции.

О каждом случае установки камина или печи необходимо уведомлять местные контролирующие органы. Вы также отвечаете за вызов печника, который должен провести проверку и утвердить установку.

Для обеспечения как можно лучшей работы и безопасности системы, Вам необходимо вызвать профессионального монтажника.

Представитель компании Scan может порекомендовать Вам квалифицированного специалиста по монтажу в Вашем регионе. Информация о Представителях компании Scan содержится на сайте: www.scan.dk

Технические характеристики и размеры

Материал: ..... сталь, чугун, оцинкованный стальной лист, ... skamolex, шамот

Внешнее покрытие: ..... Senotherm

Максимальная длина сложенных горизонтально поленьев: ..30 см

Максимальная длина сложенных вертикально поленьев: ...50 см

Вес печи Scan 85: ..... 204 кг

Вес печи Scan 85 Maxi: ..... 220 кг

Внутренний диаметр дымоходного патрубка: ..... 144 мм

Внутренний диаметр дымоходного патрубка: ..... 148 мм

Технические характеристики согласно стандарту PN-EN 13240

Выбросы CO при 13% O_2: ..... 0,06% ..... 801 мг/Нм³

Пыль при 13% O_2: ..... 7 мг/Нм³

No_x при 13% O_2: ..... 87 мг/Нм³

Тепловая мощность: 78%

Номинальная тепловая нагрузка: ..... 8,0 кВт

Температура дымовых газов: ..... 272°C

Скорость потока на выходе из дымоходного канала: ..... 7,8 с/сек

Вакуум в дымоходном канале (PN-EN 13240): ..... 12 Па

Рекомендуемый вакуум в дымоходном канале: ..... 18-20 Па

Расход воздуха для сжигания: ..... 27,1 Nm³/ч

Рекомендуемое топливо: ..... Древесина

Расход топлива: ..... 2,5 кг/ч

Количество топлива за одну загрузку: ..... 2,2 кг

Scan 85 и Scan 85 Maxi построены согласно утвержденному типу изделия, указанному в «Инструкции по установке и эксплуатации», входящей в комплект поставки изделия.

Декларации соответствия ЕС доступны для загрузки на сайте www.scan.dk

Размеры Scan 85

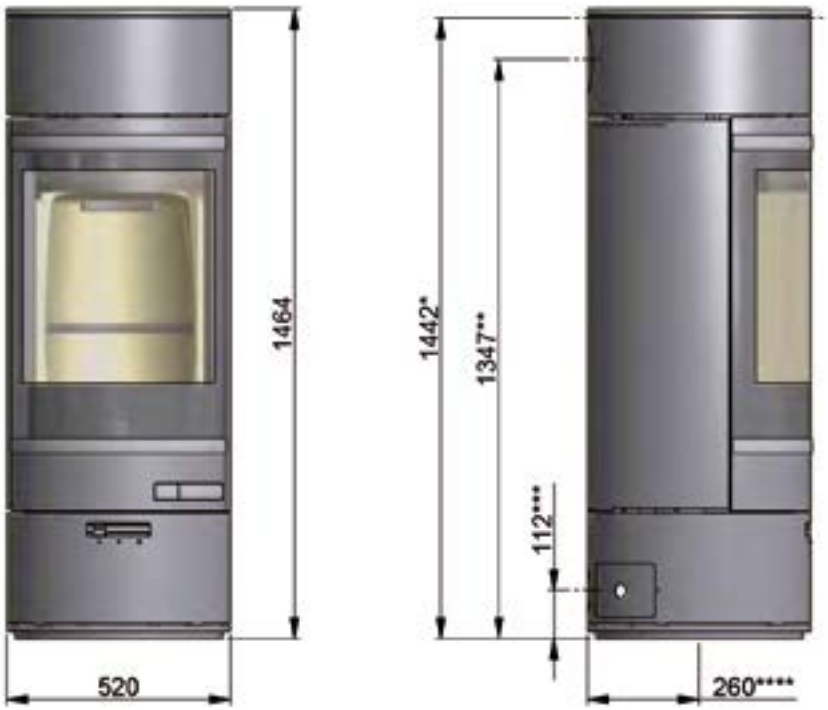

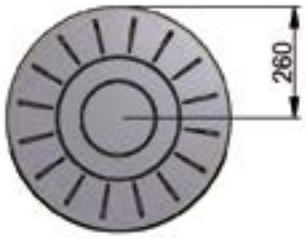

* Высота верхнего канала отвода продуктов сгорания

** Средина заднего канала отвода продуктов сгорания

*** Средина заднего канала подачи свежего воздуха

**** Средина нижнего канала подачи свежего воздуха

Размеры Scan 85 Maxi

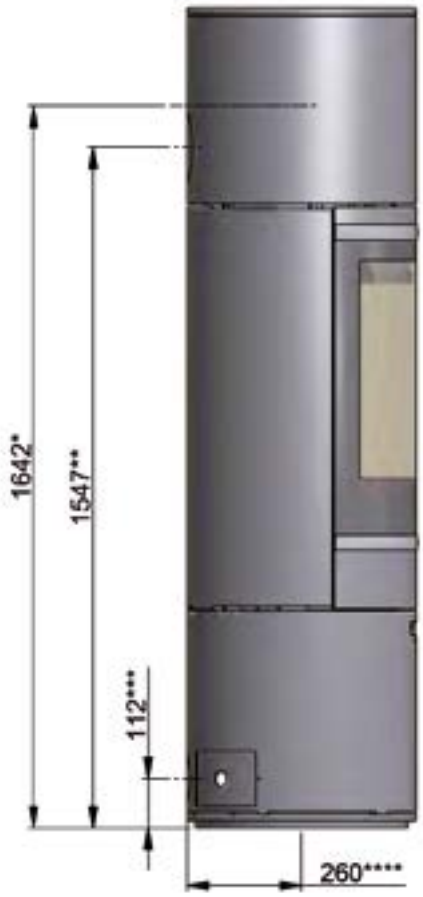

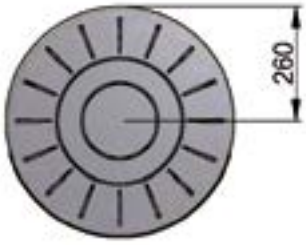

* Высота верхнего канала отвода продуктов сгорания

** Средина заднего канала отвода продуктов сгорания

*** Средина заднего канала подачи свежего воздуха

**** Средина нижнего канала подачи свежего воздуха

Заводская табличка

Все отдельно стоящие печи Scan имеют заводскую табличку, содержащую информацию о применимом стандарте и перечень эксплуатационных характеристик печи, а также данные относительно требуемого расстояния от легковоспламеняющихся материалов.

Scan 85
Freestanding room heater fired by solid fuel

Standard: EN 13240 **EC no. 90585600**

Minimum distance to combustible materials:

Side: 600 mm - Back: 100 mm - Top: 750 mm - Front: 1000 mm

CO emission at 13% O2:	0,06%	801 mg/Nm³
Dust at 13% O2:		7 mg/Nm³
Flue gas temperature:		272°C
Nominal heat output:		8 kW
Efficiency:		78%
Fuel type:		Wood
Operation type:		Intermittent

The appliance can be operated in a shared flue.

Country	Classification		Certificate/Standard	Approved by
EUR	Intermittent		EN 13240	Teknologisk Institut
Norway	Klasse 2		300-ELAB-1381-NS	Teknologisk Institut
Austria			300-ELAB-1381-ØS	Teknologisk Institut
Schweiz	LRV 11		VKF	Teknologisk Institut
Germany	BStV	1	300-ELAB-1381-EN	Teknologisk Institut

Angaben für Österreich

Wärmeleistungsbereich:	4,0 - 8,0 kW
Brennstoffwärmeleistung:	8 kW
Zulässige Brennstoffe:	Scheitholz
Prüfbericht:	Teknologisk institut

Follow assembly- and instructions manual.
Use only recommended fuels.
Montage- und Bedienungsanleitung beachten.
Verwenden Sie nur empfohlene Brennstoffe.

1000 Scan A/S DK 5492 Vissenbjerg 03-2011

Scan 85 Maxi
Freestanding room heater fired by solid fuel

Standard: EN 13240 **EC no. 90585601**

Minimum distance to combustible materials:

Side: 600 mm - Back: 100 mm - Top: 750 mm - Front: 1000 mm

CO emission at 13% O2:	0,06%	801 mg/Nm³
Dust at 13% O2:		7 mg/Nm³
Flue gas temperature:		272°C
Nominal heat output:		8 kW
Efficiency:		78%
Fuel type:		Wood
Operation type:		Intermittent

The appliance can be operated in a shared flue.

Country	Classification		Certificate/Standard	Approved by
EUR	Intermittent		EN 13240	Teknologisk Institut
Norway	Klasse 2		300-ELAB-1381-NS	Teknologisk Institut
Austria			300-ELAB-1381-ØS	Teknologisk Institut
Schweiz	LRV 11		VKF	Teknologisk Institut
Germany	BStV	1	300-ELAB-1381-EN	Teknologisk Institut

Angaben für Österreich

Wärmeleistungsbereich:	4,0 - 8,0 kW
Brennstoffwärmeleistung:	8 kW
Zulässige Brennstoffe:	Scheitholz
Prüfbericht:	Teknologisk institut

Follow assembly- and instructions manual.
Use only recommended fuels.
Montage- und Bedienungsanleitung beachten.
Verwenden Sie nur empfohlene Brennstoffe.

1000 Scan A/S DK 5492 Vissenbjerg 03-2011

Комплект для сервисного обслуживания

Комплект для сервисного обслуживания содержит следующие элементы:

- патрубок отвода продуктов сгорания (не используется со Scan 85 и Scan 85 Maxi)
- уплотнение
- фиксирующее крепление (не используется со Scan 85 и Scan 85 Maxi)
- обеспечивающие безопасность при транспортировке пластмассовые заглушки, устанавливаемые в отверстии внизу печи (не используются со Scan 85 и Scan 85 Maxi)
- различные инструменты
- перчатку
- растопку для первого розжига
- болты для крепления соединителя

Дополнительные аксессуары

- плита напольная стальная, ВР, большая (не для угловой установки)
- плита напольная стальная, ВР, малая (не для угловой установки)
- плита напольная стеклянная, большая (не для угловой установки)
- плита напольная стеклянная, малая (не для угловой установки)

Перед установкой

Перед установкой следует убедиться, что печь не повреждена.

Печи Scan 85 и Scan 85 Maxi во время транспортировки защищаются путем их закрепления на поддонах. Четыре фиксирующих болта снимаются через ревизионное отверстие, расположенное в нижней части печи.

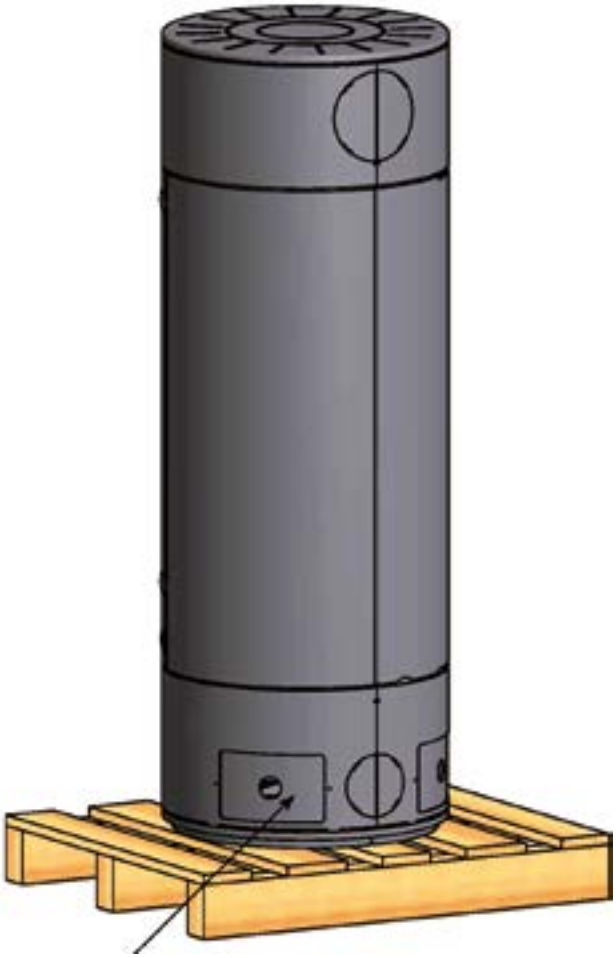

Ревизионное отверстие

Ревизионные отверстия

Снять ревизионную дверцу с креплений.

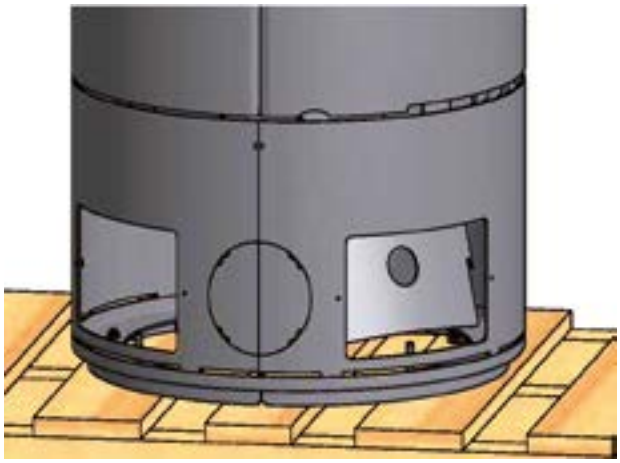

Вынуть ревизионную дверцу из печи.

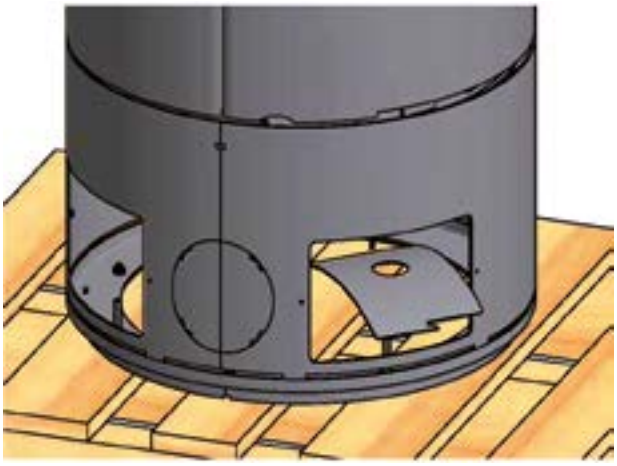

Отвинтить фиксирующие болты, крепящие печь к поддону.

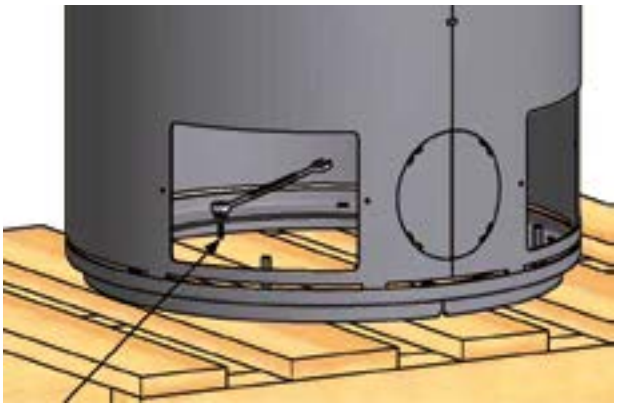

Болты, которые следует снять

Открытие дверцы

Чтобы открыть дверцу печей Scan 85 и Scan 85 Maxi, следует нажать кнопку открывания дверцы. После этого выдвинется рукоятка, позволяющая открыть дверцу.

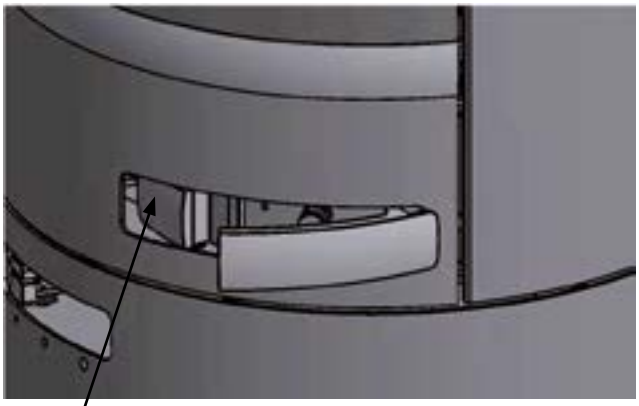

Кнопка открывания дверцы

Серийный номер изделия

Чтобы прочесть и записать серийный номер изделия, необходимо открыть дверцу печи. Номер необходимо сохранять - он потребуется при каждом Вашем обращении к продавцу.

A

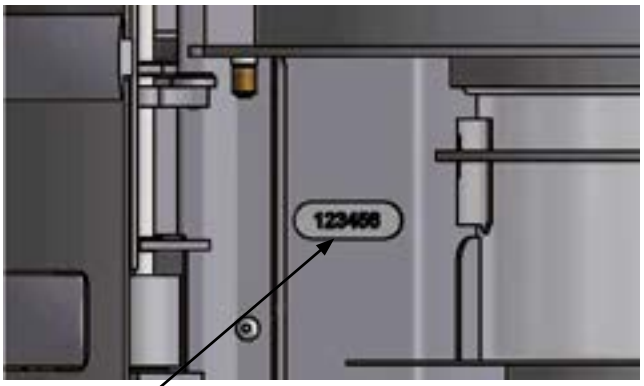

Серийный номер изделия

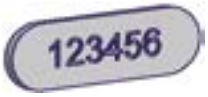

Установка печи

Печь необходимо устанавливать так, чтобы можно было проводить чистку самой печи, дымоходного канала и дымохода.

Расположение относительно стен из негорючего материала

В случае установки печи вблизи стены из негорючего материала, рекомендуется оставить между печью и стеной минимальное расстояние 50 мм - сохранение данного расстояния необходимо для удобства очистки печи.

Расстояние до мебели: 1000 мм

Следует убедиться, что мебель или какие-либо иные предметы интерьера не нагреваются до слишком высокой температуры по причине недостаточного расстояния от печи.

Расстояние от стен из легковоспламеняющегося материала

Задняя стенка параллельно стене

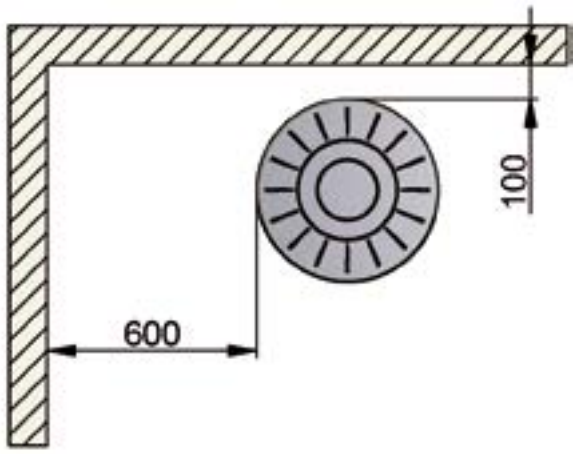

В углу - под углом 45° к стене

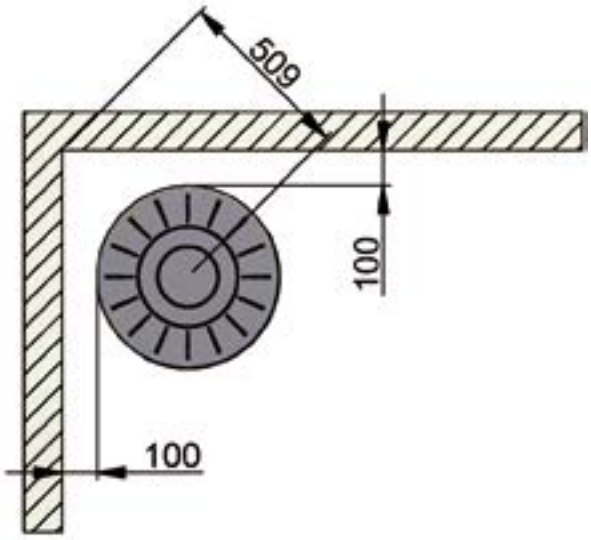

Перекрытие из легковоспламеняющегося материала

Несущая способность основания

Печь Scan 85 весит 204 кг, а Scan 85 Maxi - 220 кг. В большинстве случаев дополнительное усиление полов не требуется, в связи с чем печь можно устанавливать на обычном полу.

Вам необходимо убедиться, что перекрытие в состоянии выдержать вес печи и дымохода.

Напольная плита

При установке печи на полу из легковоспламеняющегося материала необходимо соблюдать национальные и местные правила применения напольной плиты из негорючего материала, которая должна закрывать пол вокруг печи и защищать его от попадания искр.

Ваш местный дилер компании Scan может передать Вам рекомендации относительно правил защиты окружающих печь легковоспламеняющихся материалов.

Напольная плита может быть выполнена из стали или из стекла, печь при этом также можно устанавливать на кирпичи, природный камень и другие подобные негорючие материалы.

Описываемая печь Scan имеет встроенную напольную плиту, поэтому ее можно устанавливать на любом легковоспламеняющемся материале, без дополнительной защиты основания.

Scan 85 или Scan 85 Maxi с малой напольной плитой

Scan 85 или Scan 85 Maxi с большой напольной плитой

Подключение к традиционному керамическому дымоходу или керамическому дымоходу заводского изготовления

Если Вы планируете подключить печь к уже существующему керамическому дымоходу, рекомендуем предварительно обратиться к уполномоченному представителю компании Scan или печнику, с целью получения соответствующих рекомендаций. Эти специалисты сообщат Вам, требует ли Ваш дымоходный канал восстановления или реконструкции.

В случае подключения к дымоходу заводского изготовления следует придерживаться указаний производителя относительно подключения печи к дымоходам данного типа.

В случае керамического дымохода заводского изготовления особое внимание следует обратить на правильный подбор соединительных элементов, как, например, дымоходный соединитель и дымоходные трубы - это позволит исключить возможность повреждения керамического тройника.

Подключение к стальному дымоходу

Местный представитель компании Scan или печник предоставит Вам необходимые рекомендации относительно выбора и марки стального дымохода. Это позволит выбрать подходящий для дровяной печи дымоход. Дымоходный канал должен быть не короче 4,5 метров, считая от верхней части печи.

Местный представитель компании Scan или печник предоставит Вам необходимые рекомендации относительно выбора и марки стального дымохода. Это позволит выбрать подходящий для дровяной печи дымоход. Дымоходный канал должен быть не короче 4,5 метров, считая от верхней части печи.

Технические требования к дымоходу

Дымоход должен иметь маркировку T400 и G, которая означает устойчивость к пожару сажи.

Соединение с коленом 90°

Если Вы планируете подключить печь Scan 85 или Scan 85 Maxi при помощи колена, мы рекомендуем использование так называемого магдебургского колена, в котором сопротивление потока газов меньше, чем в других типах коленей.

Регулировочные болты

Печи Scan 85 и Scan 85 Maxi оснащены четырьмя болтами для регулировки уровня, расположенными под топкой. С помощью этих болтов необходимо отрегулировать положение печи в вертикальной плоскости.

Регулировку можно осуществлять через ревизионные отверстия в нижней части печи, используя для этого соответствующие ключи, расположенные в комплекте для сервисного обслуживания.

B

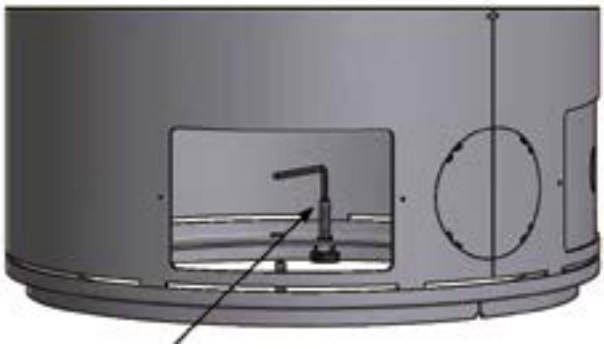

Регулировочные болты

Отвод продуктов сгорания сверху

Ваша печь в заводском исполнении приспособлена к подключению отвода продуктов сгорания сверху.

Дымовой патрубок свободно располагается в верхнем канале отвода продуктов сгорания. Уплотнение из стекловолокна вместе с болтами, необходимыми для установки, находится в комплекте для сервисного обслуживания.

Поднять верхний щиток печи и вынуть дымоходный патрубок.

Установить на дымоходном патрубке уплотнение и защитную заслонку, предотвращающую повреждение задвижки отвода продуктов сгорания в процессе чистки дымохода.

Демонтаж заглушки в верхнем щитке

Чтобы снять заглушку верхнего выхода, следует воспользоваться плоской отверткой (см. рисунок ниже). Наклонить отвертку вниз, чтобы вытянуть крышку.

* Неизолированный дымоход

** Изолированный дымоход

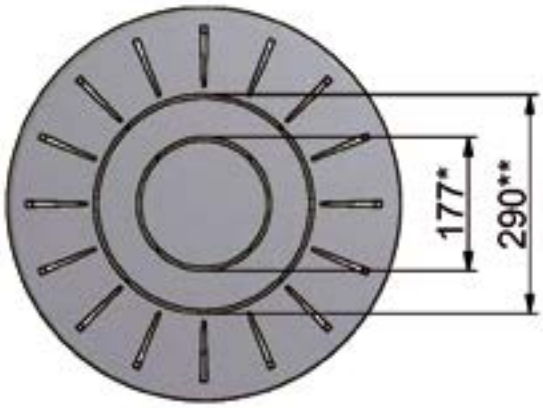

C

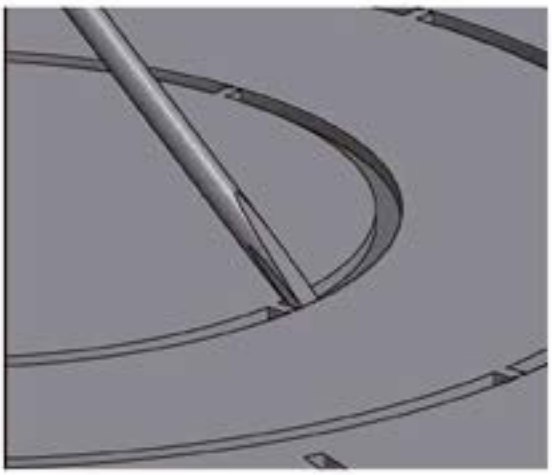

Прикрепить дымоходный патрубок с помощью болтов, находящихся в комплекте для сервисного обслуживания, а затем повторно установить верхний щиток.

D

болт M6x10 ии x 4 шт.

Отвод продуктов сгорания сзади

Ваша печь в заводском исполнении приспособлена к подключению отвода продуктов сгорания сзади.

Чтобы снять заглушку отвода продуктов сгорания в задней стенке, необходимо вставить плоскую отвертку или щипцы в отверстия, как это представлено на рисунке ниже.

Наклонить отвертку вниз, чтобы достать заглушку.

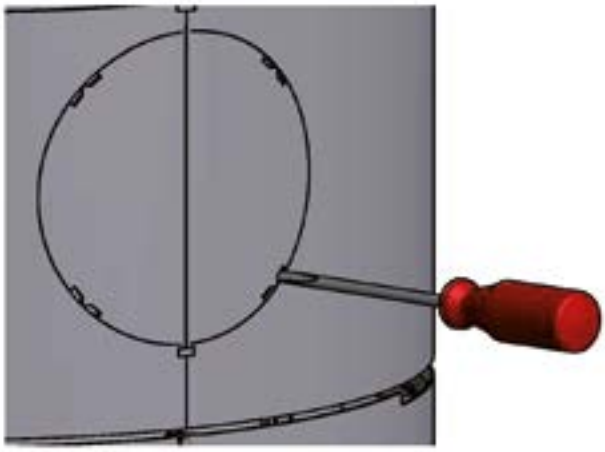

Наклонить щипцы вниз, чтобы достать заглушку.

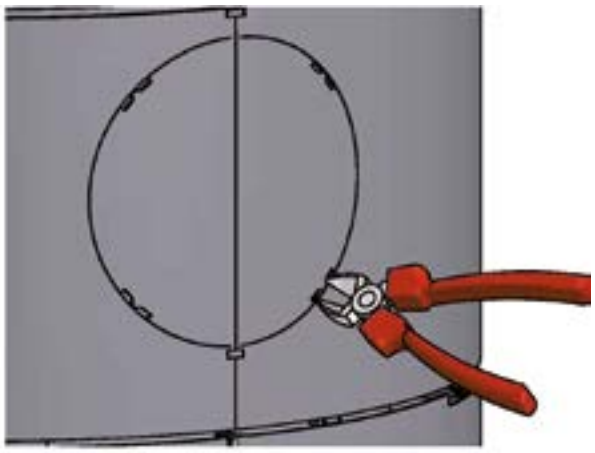

Дымовой патрубок свободно располагается в верхнем канале отвода продуктов сгорания. Уплотнение из стекловолокна вместе с болтами, необходимыми для установки, находится в комплекте для сервисного обслуживания.

Поднять верхний щиток печи и вынуть дымоходный патрубок.

Снять заглушку отвода продуктов сгорания в заднем защитном листе, таким же способом, как и заднюю заглушку отвода продуктов сгорания из верхнего щитка.

С помощью плоской отвертки

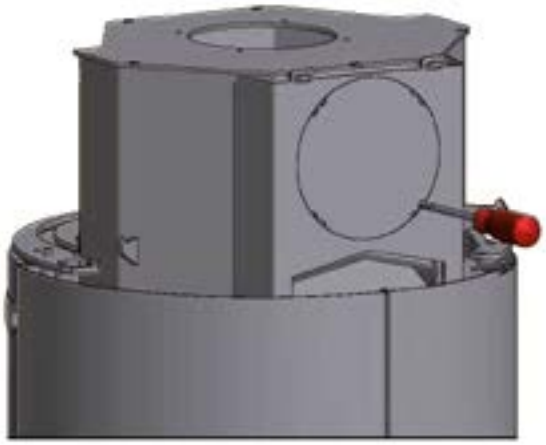

С помощью щипцов

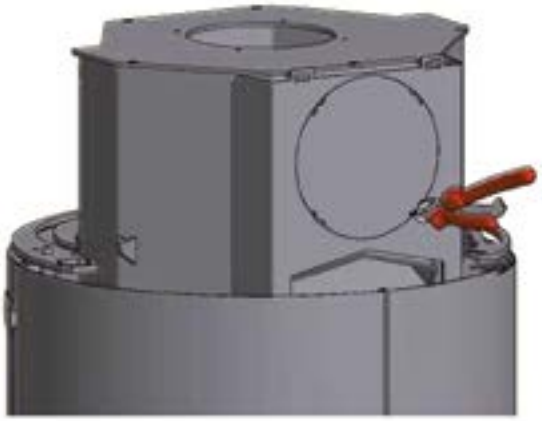

Установить на дымоходном патрубке уплотнение.

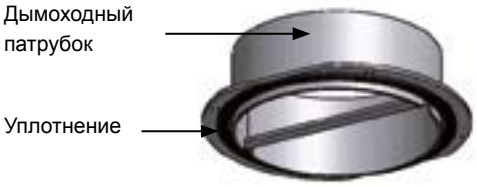

Поднять задний защитный щиток и снять заглушку отвода продуктов сгорания в задней стенке печи, отвинтив 4 болта M6x10 мм.

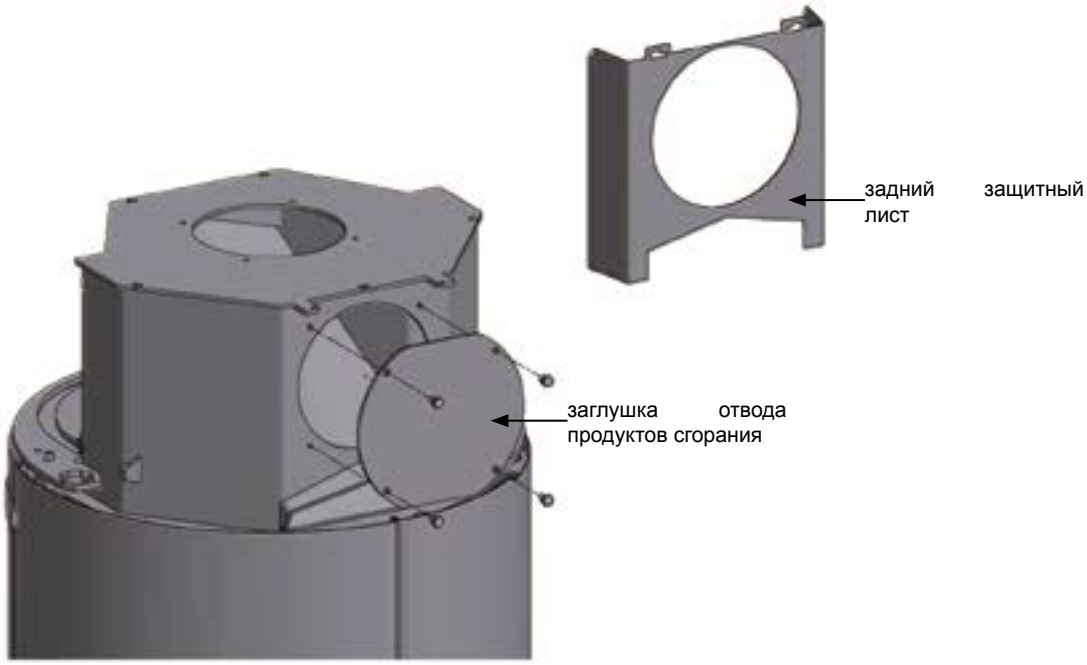

Закрепить патрубок отвода продуктов сгорания с помощью болтов, входящих в комплект для сервисного обслуживания, затем повторно установить защитный лист на печи.

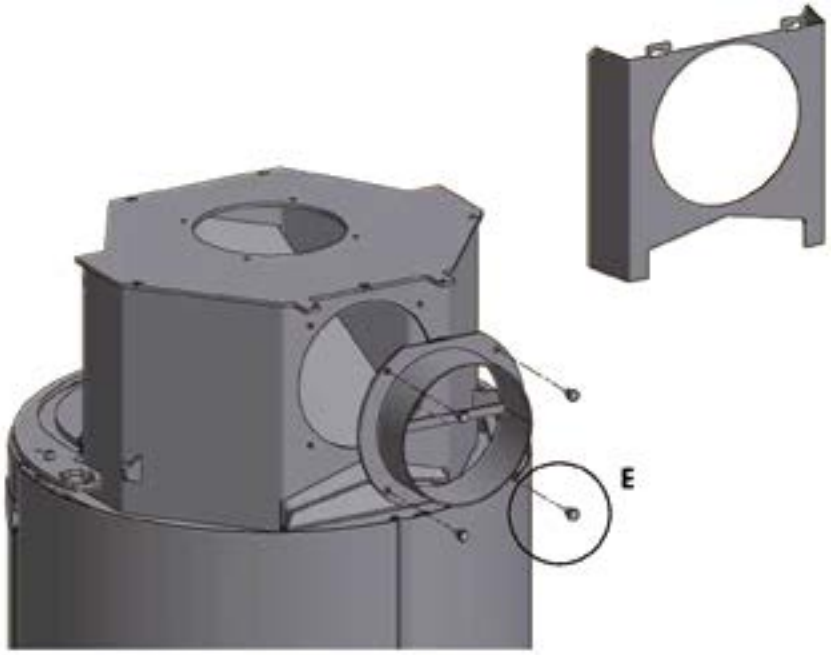

E

Болт M6x10 мм x 4 шт.

Приложить и закрепить заглушку к верхнему отводу продуктов сгорания.

Повторно установить верхний щиток.

Регулировка положения верхнего щитка

Положение верхнего щитка печи регулируется. Открыть дверцу. Отрегулировать высоту с помощью соответствующего болта, используя для этого шестигранный ключ, как это показано на рисунке ниже.

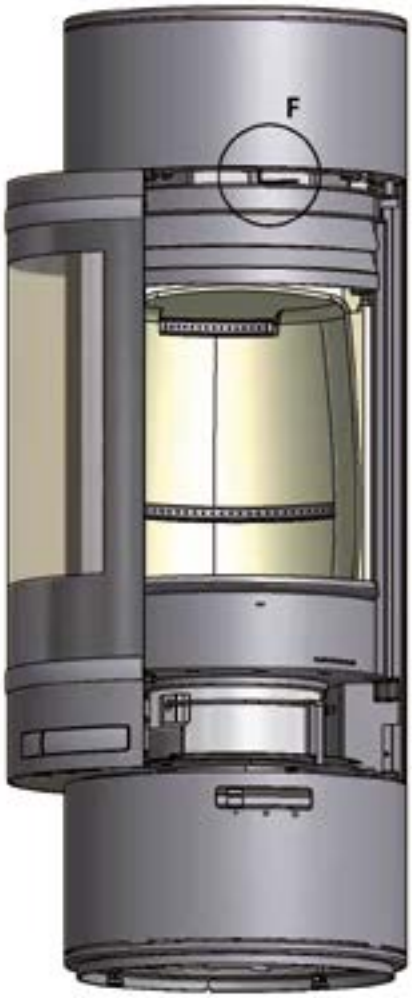

F

Подача наружного воздуха

В хорошо утепленном и герметичном доме воздух, расходуемый в процессе сгорания, можно заменить свежим - это касается, прежде всего, домов с принудительной системой вентиляции. Существует много способов, позволяющих проверить циркуляцию воздуха. Важно обеспечить постоянную подачу воздуха в помещение, в котором установлен камин. Канал подачи наружного воздуха должен быть расположен как можно ближе к печи. Когда печь не используется, должна быть предусмотрена возможность полностью перекрыть этот канал.

При выполнении подключения для подачи свежего воздуха необходимо придерживаться национальных и местных строительных норм.

Система замкнутого сжигания

Если вы хотите использовать замкнутую систему сгорания, следует подключить приток наружного воздуха для горения. Подключение должно быть сделано при помощи трубы, проходящей сквозь стену или пол.

В случае использования системы замкнутого сжигания нельзя устанавливать на канале подачи свежего воздуха перекрывающие устройства.

- Минимальный диаметр вентиляционной трубы должен составлять 100 мм, а ее максимальная длина - 6 м; на трубе устанавливается одно колено.

Снять крышку с нижней части так, как это показано на странице 13. Соединить источник подачи наружного воздуха с соединительным элементом под камерой горения.

Зольник

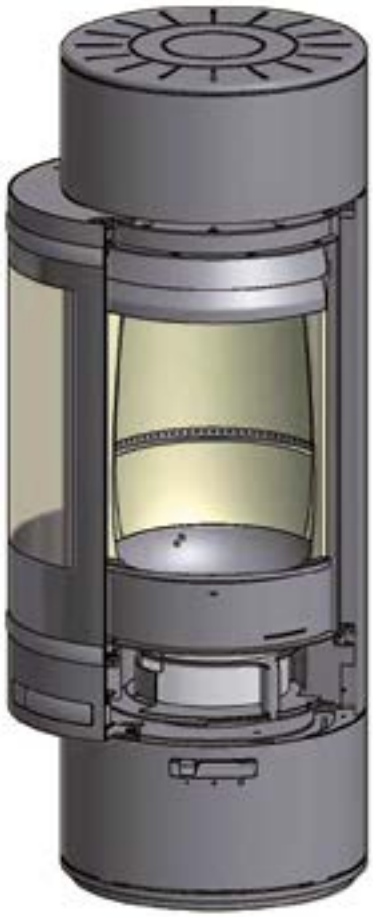

Зольный ящик в закрытом положении

Зольный ящик в открытом положении

Достать зольный ящик из печи.

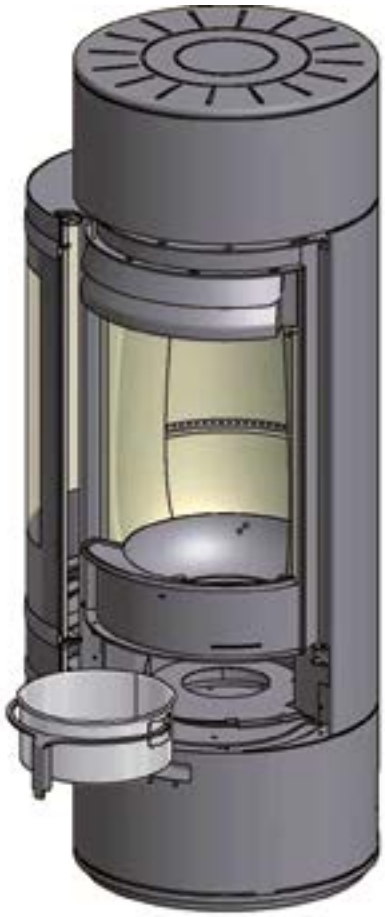

Рукоятку зольного ящика можно развернуть и использовать для того, чтобы удерживать ящик.

Чтобы вставить зольный ящик обратно в печь, следует поместить крепление в направляющее отверстие. Повернуть зольный ящик так, чтобы рукоятка находилась в закрытом положении.

Система чистого сжигания CB (Clean Burning)

Ваша печь оборудована технологией CB. Для оптимального сжигания газов, выделяемых в процессе сгорания, воздух поступает через специально спроектированную систему. Предварительно подогретый воздух поступает в камеру горения через небольшие отверстия под пластиной дожига. Скорость подачи воздуха зависит от скорости сжигания и регулироваться другими способами не может.

Первичный воздух

Механизм регулировки первичного воздуха используется для растопки пламени или повышения интенсивности процесса сжигания в момент загрузки дров. Канал подачи первичного воздуха может быть открыт до 30%, если используются твердые породы дерева, например дуб или бук. Перекрывать подачу первичного воздуха можно, если используются мягкие породы дерева, например береза или сосна.

Настройка для нормальной загрузки: 0 - 30%.

Вторичный воздух

Вторичный воздух предварительно огревается и идет непосредственно в камеру горения. Одновременно, приток вторичного воздуха очищает стекло, что позволяет избегать от накопления на нем сажи. От интенсивности потока воздуха зависит теплвая эффективность печи.

Настройка для нормальной загрузки: 50 - 70%.

Пластина дожига

Они задерживают дым, благодаря чему он дольше остается в камере горения, прежде чем выйти наружу через дымоход. Это позволяет снизить температуру дымовых газов, путем продления времени передачи тепла от дымовых газов печи. Пластины дожига необходимо снимать в процессе чистки - см.: «Уход за печью». Следует помнить, что пластины дожига выполнены из пористого керамического материала и могут лопаться. При выполнении каких-либо действий с пластинами необходимо быть осторожным. Пластины дожига считаются изнашиваемыми деталями, и гарантия на них не распространяется.

Зольный ящик

Печи Scan 85 и Scan 85 Maxi оснащены в зольник, которого дверцы находятся в нижней части камеры горения. Во время использования печи эти дверцы должны быть закрытыми. Зольный ящик нельзя переполнять и поэтому следует его регулярно опорожнять.

Рукоятка решетки зольного ящика

Приобретенная Вами печь оснащена подвижной решеткой, через которую пепел падает из камеры горения в зольный ящик.

Рукоятка решетки должна находиться в полуоткрытом положении во время эксплуатации печи.

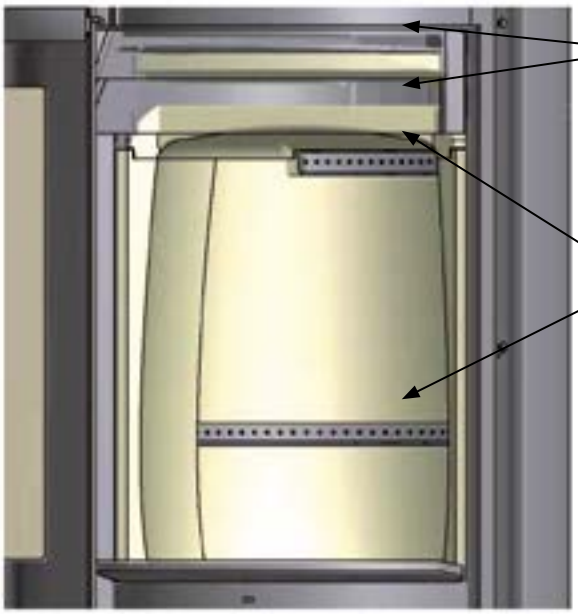

Регулировка подачи воздуха

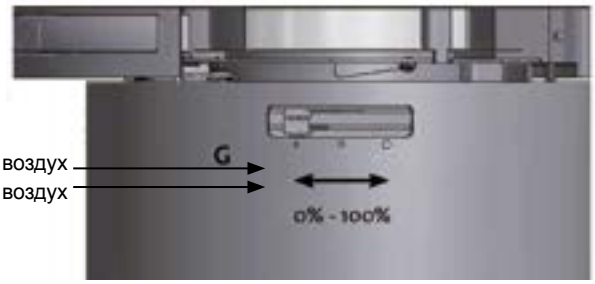

вторичный воздух
первичный воздух

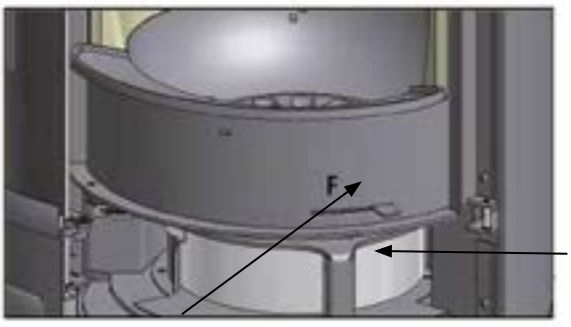

зольный ящик

рукоятка решетки зольного ящика

Экологически чистое отопление

Следует избегать полного угасания пламени в печи, потому как это приводит к снижению эффективности устройства. Высвобождающиеся при этом газы не сгорают из-за слишком низкой температуры в камере сжигания. Часть газов затвердевает в печи и оседает внутри в форме сажи, что, в свою очередь, может стать причиной пожара в дымоходе. Выходящий через дымоход дым вреден для окружающей среды и имеет неприятный запах.

Растопка

Рекомендуем использовать материал для растопки или подобную продукцию, доступную у Вашего представителя компании Scan. Применение материала для растопки позволяет быстрее разжечь огонь, а также обеспечивает чистоту процесса сгорания. Запрещается использовать жидкие средства для растопки!

Необходимо убедиться, что используемая древесина сухая, иначе ее сжигание не даст достаточной температуры для чистого сжигания.

Внутренние пластины камеры горения будут черными, если пламя будет только тлеть. Возобновление полного пламени приведет к их очистке.

Растопка «сверху вниз»

- 4 полена длиной около 25 см и весом около 0,6 - 0,8 кг каждое (фото 1-2)
- 20-30 тонких щепок длиной около 20 см, общим весом около 0,4 кг (фото 3-5)
- 4 брикета для растопки (фото 6)

Сложить поленья, щепки и материал для растопки в камере горения так, как это показано на фотографиях 1-6, затем поджечь лучины.

Установить регуляторы подачи первичного и вторичного воздуха в максимальное положение, приблизительно на 20-30 минут. Когда крупные поленья достаточно сильно разгорятся, можно будет установить требуемую скорость подачи первичного и вторичного воздуха.

Растопка «сверху вниз» - это экологически чистый метод растопки, помогающий также поддерживать чистоту стекла.

1.

2.

3.

4.

5.

6.

Непрерывное сжигание

Большое значение имеет достижение как можно более высокой температуры в камере горения. Благодаря этому печь и дрова используются с максимальной эффективностью, а также обеспечивается чистота процесса сжигания. Это также позволяет избежать отложения сажи на стенках камеры горения и на стекле. В процессе горения дыма не должно быть видно - должно замечаться только движение воздуха, указывающее на процесс сжигания топлива.

После завершения этапа растопки печи, в ней должен находиться довольно толстый слой раскаленных углей - после этого можно начать подкладывать в печь топливо. В топку следует добавлять по 2 - 3 полена массой около 0,6 - 0,8 кг и длиной приблизительно 25 см.

Внимание! Дрова должны разгораться быстро - именно поэтому мы рекомендуем устанавливать максимальную скорость подачи первичного воздуха. Эксплуатация печи при слишком низкой температуре и недостаточном объеме первичного воздуха может привести к взрывоопасному сжиганию газов, которое может вызвать повреждение печи.

В процессе добавления дров всегда следует открывать дверцу печи осторожно, чтобы избежать попадания дыма в помещение. Дрова необходимо добавлять, когда пламя еще хорошо видно.

Эксплуатация печи весной и осенью

Печь рекомендуется растапливать время от времени, методом «сверху вниз», при переменных погодных условиях и незначительных потребностях в тепловой энергии, например весной или осенью.

Для чего нужен дымоход

Дымоход - это «двигатель» дровяной печи: его характеристики имеют решающее значение для работы Вашей печи. Дымоходная тяга образует в печи вакуум, вытягивающий из печи дым и всасывающий в нее воздух, необходимый для процесса сгорания. Используемый при сжигании воздух служит также для очистки стекла от сажи.

Причиной возникновения дымоходной тяги является разница в температуре внутри дымохода и снаружи. Чем больше разница, тем лучше будет дымоходная тяга. При этом важно, чтобы дымоход достиг рабочей температуры, прежде чем Вы установите задвижку в положение, ограничивающее скорость горения в печи. Важно также, чтобы при недостаточной дымоходной тяге, вызванной неблагоприятным ветром или погодными условиями, рабочая температура в печи достигалась как можно быстрее. Для этого следует разрубить дрова на меньшие поленья, использовать дополнительный материал для растопки и т.д.

Если печь длительное время не эксплуатировалась, следует убедиться, что дымоход не засорился.

Независимо от того, насколько хорош дымоход, он не будет справляться со своими задачами в случае его неправильной эксплуатации. С другой стороны, даже плохой дымоход может обеспечивать удовлетворительные результаты при условии его правильного использования.

Использование печи при переменных погодных условиях

Порывы ветра в направлении дымохода могут иметь большое влияние на работу печи при переменной силе ветра. Может возникнуть необходимость в регулировке подачи воздуха, для обеспечения оптимального процесса сжигания. Установка задвижки в дымоходном канале позволит регулировать силу тяги при переменной силе ветра.

Туман также может иметь большое влияние на тягу в дымоходе. В таком случае задвижку следует отрегулировать таким образом,

чтобы достичь удовлетворительных результатов сжигания.

Общие замечания

Ваша печь не предназначена для непрерывного горения в течение более чем 24 часов.

ВНИМАНИЕ! В процессе эксплуатации элементы печи, а особенно наружные элементы, нагреваются до высоких температур. Будьте осторожны.

Не следует перекладывать пепел в емкости из легковоспламеняющихся материалов, так как пепел может содержать тлеющие угли.

Когда печь не используется, необходимо закрыть задвижку и заслонки подачи воздуха, чтобы избежать слишком сильной тяги в печи.

После длительных перерывов перед растопкой следует проверить проходимость дымоходных каналов.

Пожар в дымоходе

В случае возникновения пожара в дымоходе необходимо закрыть дверцы и все задвижки на печи. При необходимости - вызвать пожарную охрану.

Перед повторной растопкой печи рекомендуется поручить проверку дымохода квалифицированному печнику.

Выбор древесины/топлива

В качестве топлива можно использовать любую сухую древесину, однако лучше всего для этого подходят более твердые породы, как, например, бук или ясень - они горят равномерно и оставляют меньше пепла. Отличным топливом являются также клен, береза и ель.

Подготовка

Древесное топливо имеет наилучшие характеристики, если дерево было срублено до 1 мая. Поленья следует наколоть так, чтобы их размеры отвечали размерам камеры горения печи. Рекомендуемый диаметр составляет 6 - 10 см. Длина поленьев должна быть приблизительно на 6 см меньше ширины камеры горения, так, чтобы в оставшемся пространстве обеспечивалась свободная циркуляция воздуха. Более крупные поленья следует разрубить. Наколотая древесина также быстрее высыхает.

Хранение

Перед сжиганием распиленные и порубленные дрова должны храниться в сухом месте в течение 1-2 лет. Дрова сохнут быстрее, если хранить их в месте с хорошей циркуляцией воздуха. Перед использованием дров следует в течение нескольких дней хранить их при комнатной температуре. Осенью и зимой дрова впитывают очень много влаги.

Влага

Чтобы избежать неблагоприятного воздействия на окружающую среду и обеспечить оптимальное сжигание, дрова следует высушить перед их использованием. Максимальная влажность дров не должна превышать 21%. Влажность в пределах 15-18% дает наилучшие результаты. Чтобы легко проверить, насколько сухое дерево, можно постучать одним поленом по другому. Если дрова влажные, звук будет «матовым».

При сжигании влажных дров большая часть вырабатываемого тепла будет тратиться на выпаривание воды. Температура в печи не вырастет, а помещение не прогреется в достаточной мере. Такой процесс будет неэкономным и приведет к накоплению сажи на стекле, в печи и в дымоходе, а также к загрязнению окружающей среды.

Единицы измерения древесины

Для измерения древесины используются различные единицы измерения. Информация о них доступна в различных публикациях на данную тему.

Запрещенные виды топлива

Для сжигания в печи запрещается использовать окрашенное, лакированное под давлением или клееное дерево, а также дерево, выброшенное на морской берег. Категорически запрещается сжигать древесно-стружечные плиты, материалы из пластмасс или бумаги, прошедшей химическую обработку. Вещества, выделяемые в процессе сжигания таких материалов, опасны для людей, окружающей среды, печи и дымохода.

Теплотворная способность древесины

Различные породы древесины имеют разную теплотворную способность. При использовании некоторых пород для достижения равной производительности требуется большее количество дров. Настоящая инструкция предполагает использование для сжигания в печи легкодоступного бука. При использовании дуба или бука следует помнить, что эти породы древесины имеют большую теплотворную способность, чем, например, береза. Поэтому необходимо использовать меньшее количество дров, во избежание повреждения печи.

Порода дерева	кг сухой древесины/м3	сравнивая с буком
Граб	640	110%
Бук/дуб	580	100%
Ясень	571	98%
Клен	540	93%
Береза	510	88%
Сосна	480	83%
Ель	390	67%
Тополь	380	65%

Уход за печью

Кроме регулярной чистки дымоходного канала, печь не требует никаких других регулярных процедур по уходу. Тем не менее, мы рекомендуем проводить сервисное обслуживание печи не реже одного раза в два года.

Окрашенные поверхности

Печь следует очищать от пыли сухой, не оставляющей волокон тканью.

В случае повреждения верхнего слоя краски, у авторизованного представителя компании Scan можно приобрести соответствующую краску в аэрозоле. Возможны незначительные различия в цвете - в связи с этим препарат следует распылять на большей площади для достижения как можно лучшего результата. Лучше всего также наносить краску в аэрозоле тогда, когда печь разогрета настолько, что к ней еще можно прикоснуться рукой.

Очистка стекла

Наши дровяные печи проектируются таким образом, чтобы можно было предотвратить накопление на стекле большого количества сажи. Наилучший способ для достижения этой цели - это обеспечить подачу воздуха для сжигания. Важно также использовать сухие дрова и предусмотреть дымоход соответствующих размеров с достаточной тягой.

Даже при соблюдении всех наших рекомендаций на стекле может скапливаться незначительный слой сажи. Ее можно легко удалить, очистив стекло сухой тканью и средством для чистки стекол. Ваш авторизованный Представитель компании Scan предлагает специальный препарат для чистки печных стекол.

Покрытие камеры горения

На внутренней оболочке камеры горения могут образовываться небольшие трещины, возникающие под действием влаги и процесса нагревания/остывания печи. Такие трещины не влияют на правильную работу или долговечность печи. Тем не менее, если внутренняя оболочка начнет рассыпаться, ее необходимо будет заменить. На внутреннюю оболочку камеры горения гарантия не распространяется.

Уплотнения

Все дровяные печи имеют уплотнения из керамического материала, прикрепленные к печи, дверце и/или стеклу. Данные уплотнители подвержены износу, поэтому при необходимости их следует заменить. На уплотнения гарантия не распространяется.

Чистка дымоходного канала и печи

Необходимо придерживаться национальных и местных требований, касающихся чистки дымоходных каналов. Рекомендуем регулярно поручать чистку печи печнику.

Перед началом очистки печи и дымоходного канала рекомендуется снять дымовые полки.

В процессе обслуживания и ремонта печи следует использовать только оригинальные запасные части.

Внимание! Перед началом работ по обслуживанию или ремонту следует убедиться, что печь не нагрета.

Демонтаж дымовых полок

См. стр. 24, «Сервисное обслуживание»

Проверка печи

Компания Scan A/S рекомендует тщательно проверять печь во время ее чистки. Необходимо проверить все видимые поверхности на наличие каких-либо трещин. Убедиться, что все соединения герметичны, а уплотнения хорошо закреплены. Изношенные или деформированные уплотнители следует заменить.

Сервисное обслуживание

Рекомендуем проводить комплексную проверку печи не реже одного раза в два года. При этом необходимо выполнить следующие действия:

- Отрегулировать рукоятку и дверцу, смазать петли с помощью медной смазки.
- Проверить шнуры. Заменить все поврежденные или протертые шнуры.
- Проверить дверцу камеры горения и решетку зольного ящика.
- Проверить внутренние пластины и пластины дожига камеры горения.

Сервисное обслуживание печи должен проводить квалифицированный монтажник. Следует использовать только оригинальные запасные части.

Демонтаж дымовых полок

При извлечении дымовых полок из печи следует соблюдать особую осторожность.

Поднять нижнюю дымовую полку

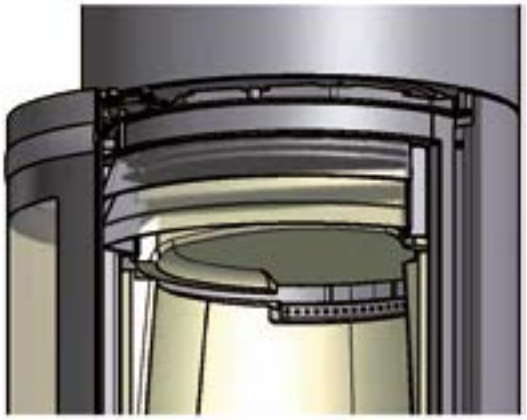

Повернуть нижнюю дымовую полку на 90°, вынуть ее из камеры горения.

Поднять верхнюю дымовую полку, затем вынуть стержень. Достать дымовую полку из камеры горения.

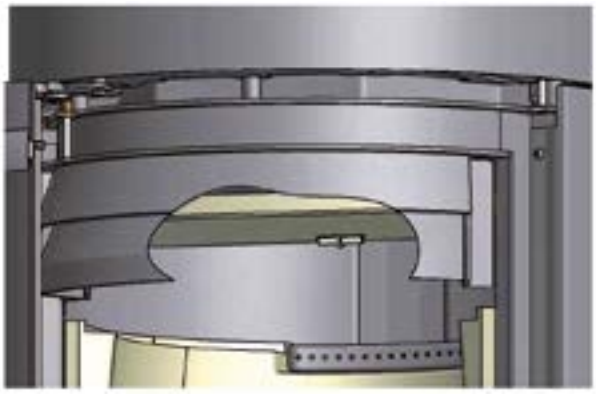

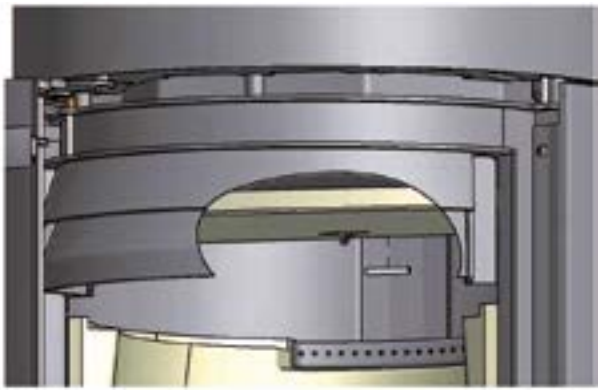

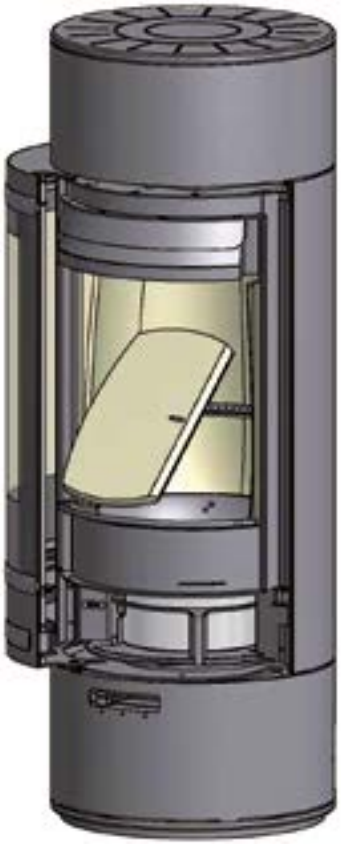

После извлечения дымовой полки ее крепление может выпасть. На рисунке ниже представлено, как установить ее обратно.

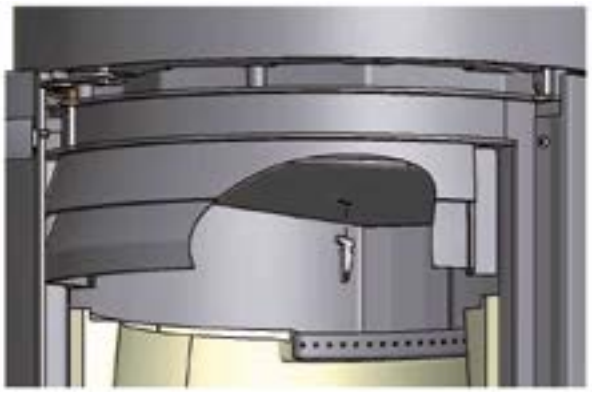

Демонтаж внутренних пластин

Осторожно достать боковые и задние внутренние пластины.

Чтобы достать нижнюю заднюю внутреннюю пластину, следует поднять чугунное дно топки вверх, а затем потянуть его вперед. Это откроет доступ к задней стенке, которую затем можно достать из камеры горения.

Попадание дыма в помещение

- Влажные дрова.
- Недостаточная тяга в дымоходе.
- Размеры дымохода не отвечают выбранной модели печи.
- Убедиться, что дымоходный канал/дымоход не засорены.
- Соответствует ли высота дымохода имеющимся условиям?
- Низкое давление в помещении.
- Дверца была открыта перед тем, как выгорел весь уголь.

Дрова слишком быстро горят

- Неправильно отрегулированы клапаны подачи воздуха.
- Задвижки отвода продуктов сгорания установлены неправильно, или задвижки отсутствуют.
- Неудовлетворительное качество древесины (отходы, поддоны и т.д.).
- Слишком большой дымоход.

Сажа скапливается на стекле

- Неправильно заданная интенсивность потока вторичного воздуха.
- Слишком много первичного воздуха.
- Влажные дрова.
- Для растопки использовались слишком большие поленья.
- Неудовлетворительное качество дров (отходы, поддоны и т.п.).
- Отсутствие соответствующей тяги в дымоходе
- Низкое давление в помещении.

Интенсивное накопление сажи в дымоходе

- Неправильное сжигание (требуется больше воздуха).
- Влажные дрова.

Цвет поверхности печи становится серым

- Перегрев (см. указания, касающиеся топки)

Неприятный запах от печи

- Лак на печи твердеет, когда устройство используется впервые - во время этого процесса может выделяться неприятный запах.
- Следует открыть окно или двери, чтобы обеспечить соответствующую вентиляцию, а затем убедиться, что печь достаточно прогрелась, чтобы избежать возникновения неприятного запаха в будущем.

Гарантия

Все дровяные отопительные устройства компании Scan изготовлены из высококачественных материалов и проходят строгий контроль качества перед отправкой с завода-изготовителя. Компания предоставляет пятилетнюю гарантию на производственные дефекты и несоответствия.

При обращении к продавцу за гарантийным обслуживанием Вам необходимо указать серийный номер печи.

Гарантия распространяется на все части, которые, по мнению компании SCAN, будут требовать ремонта или замены вследствие производственного дефекта или дефекта материалов.

Право воспользоваться гарантией имеет только первый покупатель изделия, данное право не может передаваться третьим лицам (за исключением случаев дилерской продажи).

Гарантия распространяется только на повреждения, вызванные производственными или конструкционными дефектами.

Гарантия не распространяется на:

- Изнашиваемые детали, как, например, внутренняя оболочка камеры горения, задвижки отвода продуктов сгорания, решетка зольного ящика, стекло, плиты и уплотнения (за исключением дефектов, выявленных в момент поставки).
- Неисправности, возникшие в связи с действием внешних физико-химических факторов, в процессе транспортировки, хранения и установки, или на более поздних этапах.
- Накопление сажи вследствие неудовлетворительной дымоходной тяги, из-за использования влажных дров или неправильной эксплуатации печи.
- Расходы на дополнительное отопление в связи с ремонтом
- Транспортные расходы.
- Расходы на установку и демонтаж печи.

Гарантия считается недействительной

- В случае неправильной установки (установщик отвечает за соблюдение требований национального и местного законодательства, а также требований «Инструкции по установке и эксплуатации» дровяной печи вместе с аксессуарами).
- В случае неправильного использования и/или применения неоригинальных запасных частей (см.: настоящая «Инструкция по установке и эксплуатации»).
- В случае удаления или повреждения серийного номера изделия.
- В случае выполнения ремонтных работ с нарушением наших рекомендаций или рекомендаций авторизованного дилера компании Scan.
- В случае внесения каких-либо изменений в конструкцию настоящего изделия Scan или аксессуаров к нему.
- Настоящая гарантия действительна только в государстве, в которое изначально поставлялось описываемое изделие компании Scan.

Всегда следует использовать только оригинальные запасные части или части, рекомендуемые производителем.

Jøtul AS,
P.o. box 1411N-1602 Fredrikstad,
Norway
www.jotul.com